מקרא:

כבל תאורה – 35Cu+N2XY-5x25-80ø

עמוד תאורה 9 מ' עם 2 או 3 פנסים
דרוע כפולה או משולשת, נורת נ.ל.ג. 250W – לפי פרט

אלקטרודה

בריכה – 80ø

עמוד תאורה לפירוק ולהתקנה במקום חדש כנדרש

צנור מעבר כביש "2X4

מספר מעגל לכבל תאורה

קו תאורה לביטול

הערה:

כביש 15

תוספת פנס בשלב ב'

עמוד עם פנס קיים כולל 2 זרועות (שלב א')

יעקב ברנד
מס' רשיון חשמל: 505053
רשום בפנקס המהנדסים והאדריכלים: 03910

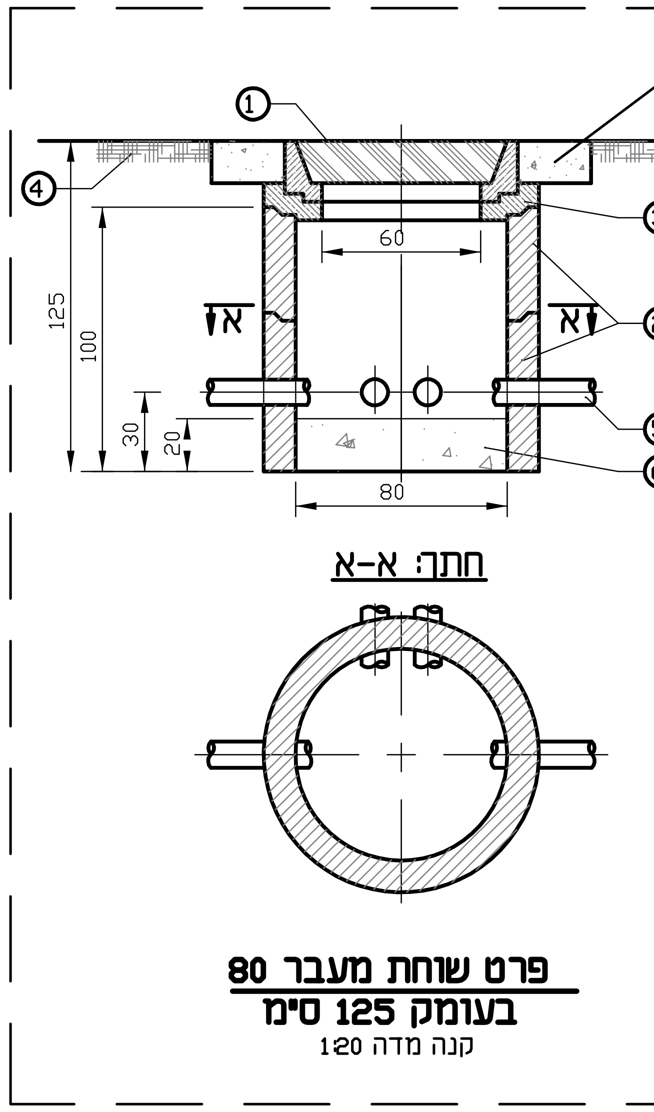

משטח בטון מזוין
פני השטח
①
②
③
④
⑤
⑥
60
125
100
30
20
80
א
חתך: א-א

פרט שוחת מעבר 80
בעומק 125 ס"מ
קנה מדה 1:20

הערות:

1) תקרה לפי ת"י 489 עם מכסה כבד לעומס (לפי המקום) עם מסגרת פלדה-גובה המכסה 25 טון בקוטר 80 ס"מ-לפי ת"י 484 יתאום לגובה הרציף.
2) צינור בטון בקוטר פנימי 80 ס"מ בעובי 12 ס"מ מחולק ל-2 טבעות-לפי ת"י 658.
3) כל החורים יבוטנו בשעת הנחת הטבעות.
4) משטח הגנה בטון ב-200.
5) צנרת "4 מתחת לכביש כמות בהתאם לתנוחה.
6) מילוי בחצץ גס.

הערה:

במקום המיועד להיות יסוד לעמוד תאורה
על הקבלן להשאיר צנור מגולגל באדמה ומוליך
הארקה לפי פרט בתוכנית פרטים.
לסימון המקום יש לתקוע ברזל 10ø באורך 1.5 מ'.
הברזל יבלוט מהאדמה 15 סמ'.
הארקה לפי פרט בתוכנית פרטים.

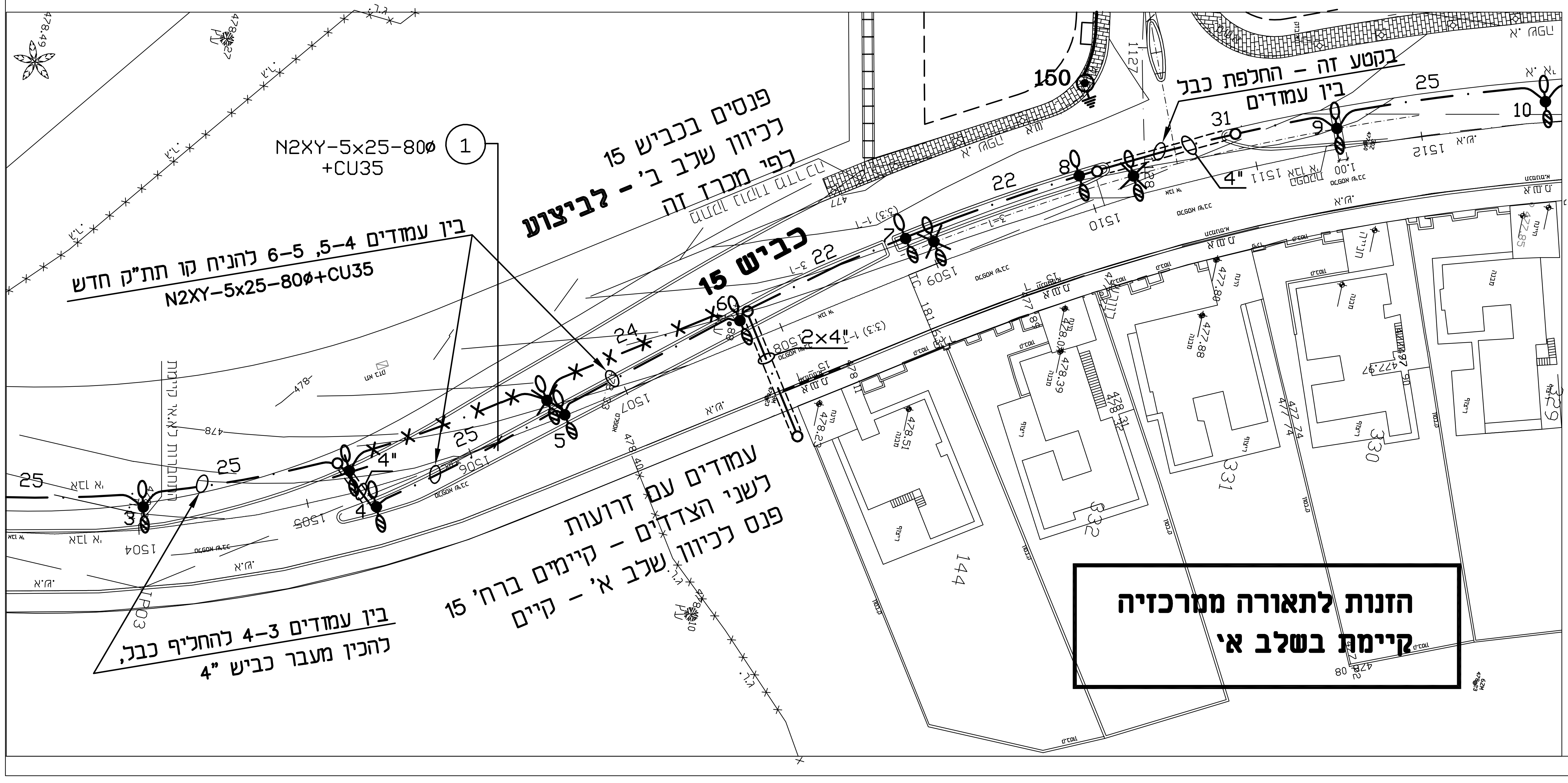

N2XY-5x25-80ø
+CU35
①
בין עמודים 4-5, 5-6 להניח קו תת"ק חדש
N2XY-5x25-80ø+CU35
פנסים בכביש 15
לכיוון שלב ב' - לביצוע
לפי מכרז זה
כביש 15
בקטע זה - החלפת כבל
בין עמודים
150
1127
22
31
4"
2x4"
25
24
10
9
8
7
6
5
4
3
1504
1505
1506
1507
1508
1509
1510
1511
1512
עמודים עם זרועות
לשני הצדדים - קיימים ברח' 15
פנס לכיוון שלב א' - קיים
בין עמודים 4-3 להחליף כבל,
להכין מעבר כביש "4
התחברות לא.אי קיימת
144
330
331
332

הזנות לתאורה ממרכזיה
קיימת בשלב א'

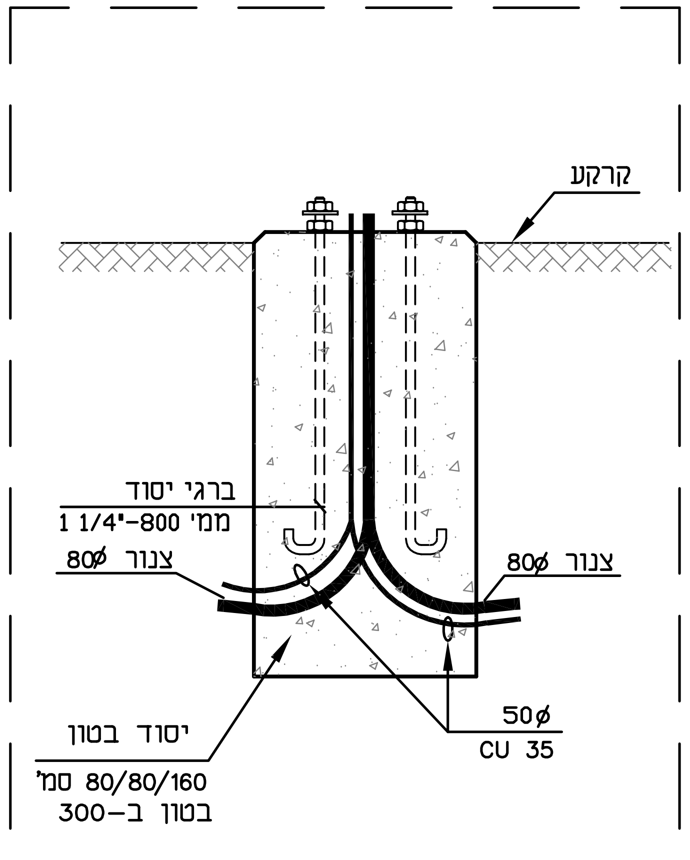

קרקע
ברגי יסוד
ממ' 800-"1 1/4
צנור 80ø
צנור 80ø
50ø
CU 35
יסוד בטון
80/80/160 סמ'
בטון ב-300

יסוד לעמוד תאורה

מהדורה	תאריך	לעיון	למכרז	לביצוע	תוח	תפוצה										
1	--			X	X											
				X												

תאריך	שינויים
--	---

משרד הבינוי והשיכון
האגף לבניה כפרית

מדרשת שדה בוקר
שכ' נווה בוקר
שלב ב'

עידכון תאורה
בכביש 15

לעיון ○ תאריך 04.05.11	למכרז ○ תאריך	לביצוע ● תאריך 04.05.11
DWG 1 מ 1 ○	○	○

ק.נ.מ.	תכנן	שרטט	ביקר
1:500	תדי	ילנה	

מס' תוכנית	מהדורה
1673-11-13A	0

יעקב ברנד מהנדסים לחשמל בע"מ
רחוב הגת 2 א.ת. עומר
טל: 08-6901777
פקס: 08-6901780

PLOT: 16.05.11 FILE: 1673-13A.DWG